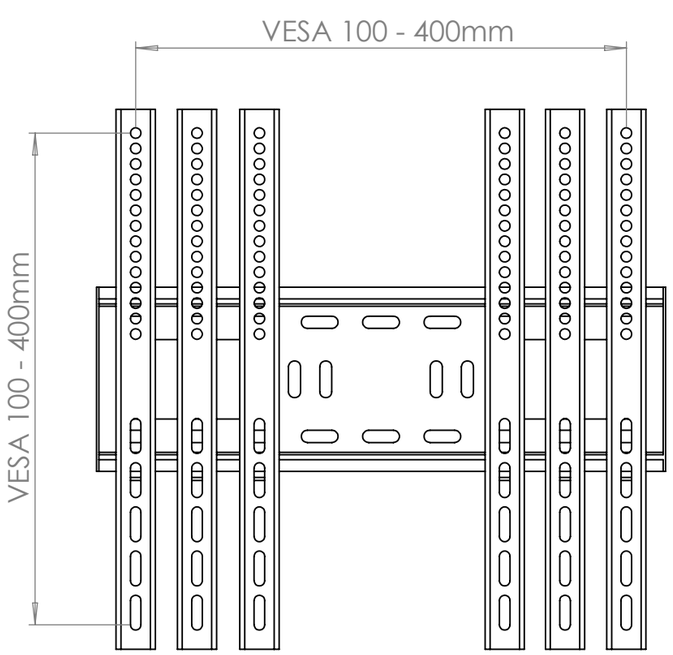

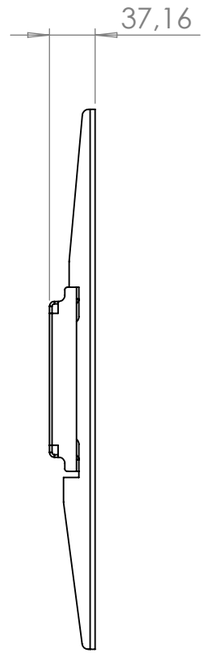

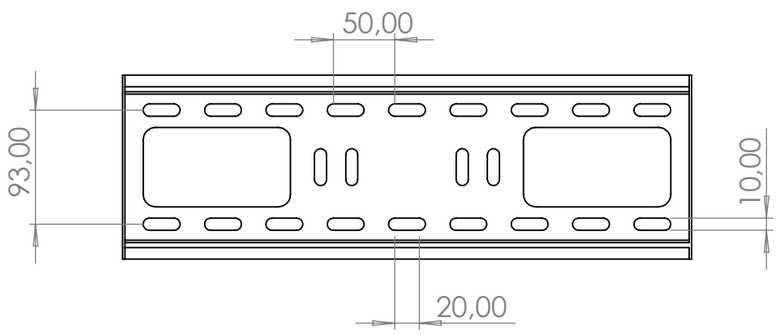

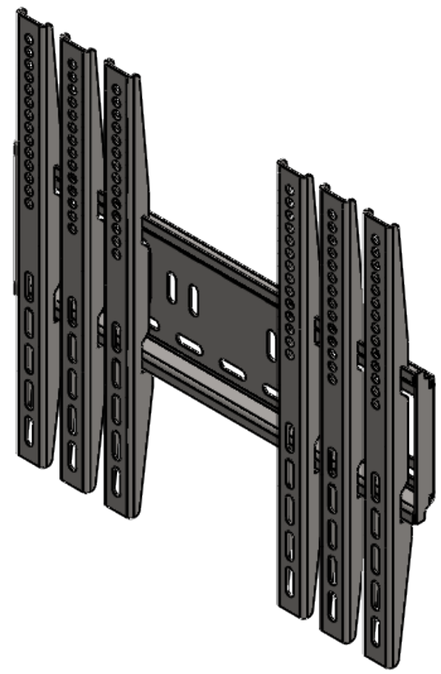

Tragkraft: 75 kg
Wandabstand: ca 36 mm
VESA Standard: 75x75, 100x100, 200x100, 200x200, 300x200, 300x300, 400x200, 400x300, 400x400 mm

WENN NICHT ANDERS DEFINIERT: BEMASSUNGEN SIND IN MILLIMETER OBERFLÄCHENBESCHAFFENHEIT: TOLERANZEN: LINEAR: WINKEL:	OBERFLÄCHENGÜTE:				ENTGRATEN UND SCHARFE KANTEN BRECHEN	ZEICHNUNG NICHT SKALIEREN	ÄNDERUNG
	NAME	SIGNATUR	DATUM			BENENNUNG: MonLines MWH001B Monitor Wandhalterung	
GEZEICHNET							
GEPRÜFT							
GENEHMIGT							
PRODUKTION							
QUALITÄT				WERKSTOFF:		ZEICHNUNGSNR.	A3
		STÄRKE: mm		GEWICHT: g		MASSSTAB:1:5	BLATT 1 VON 1