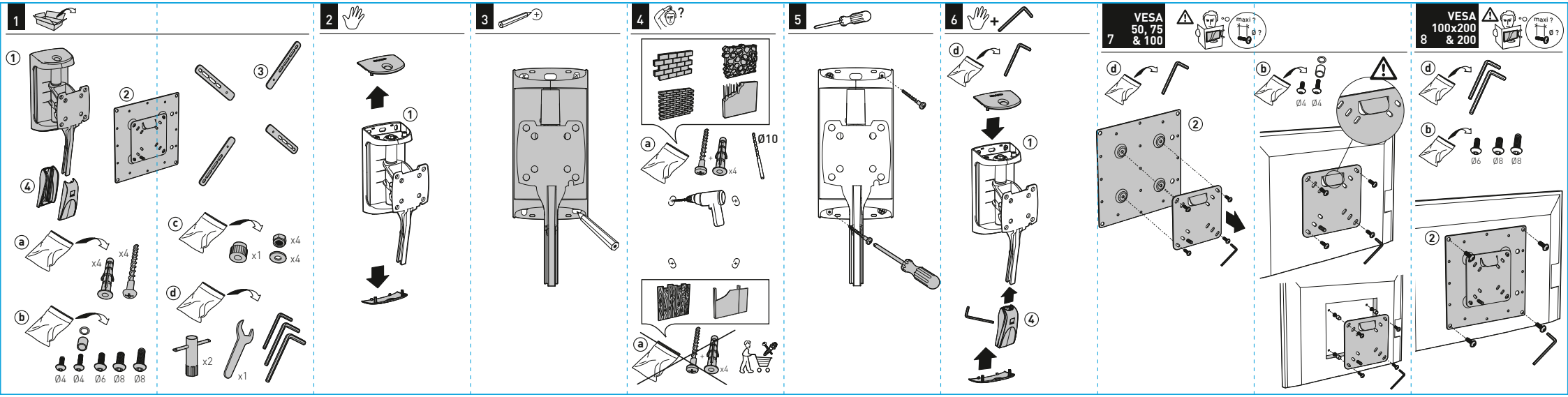
1
2
3
4
5
6
7
8
VESA
50, 75
& 100
VESA
100x200
& 200
maxi ?
Ø ?
Ø10
x4
x1
x2
Ø4 Ø4 Ø6 Ø8 Ø8

VESA 300 & 400

9

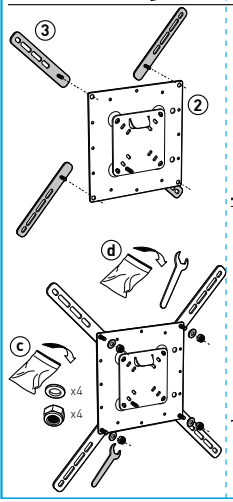

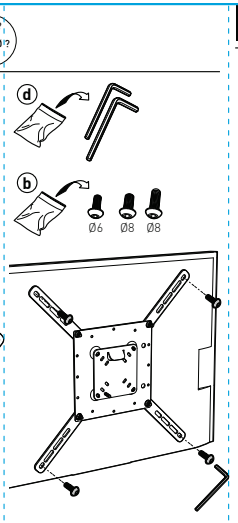

10

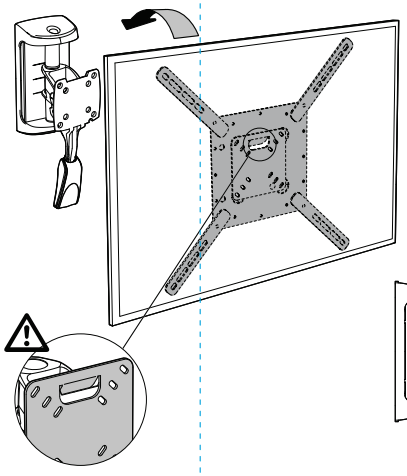

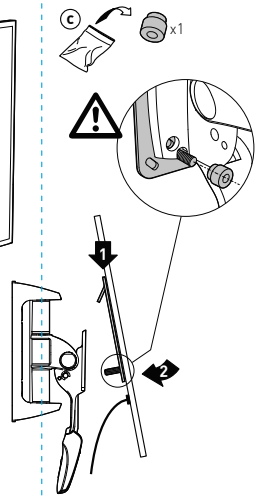

11

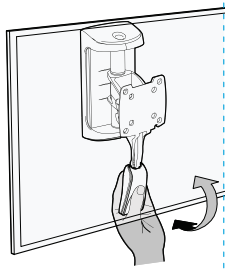

OPTION

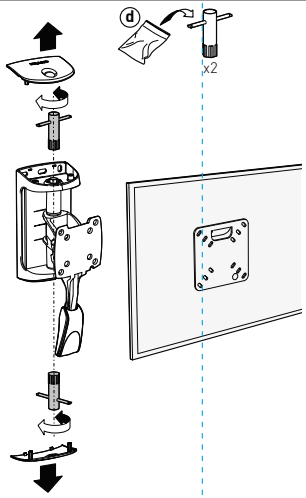

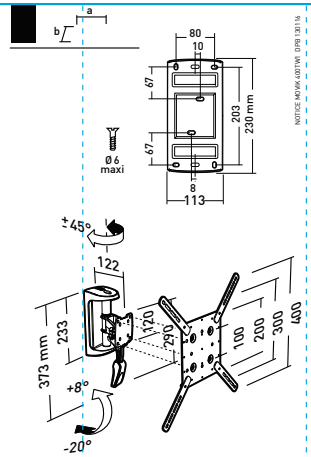

NOTICE MOVIK 400TW1 DPB 130116

MOVIK 400TW1

SUPPORT MURAL INCLINABLE ET ORIENTABLE

TILTING AND SWIVELLING WALL MOUNT

M 19"-42" 48 - 107 cm

25 KG

TESTÉ JUSQU'À 100 KG
TESTED UP TO 100 KG

REF: 002559

www.erard.com

Vous avez des questions ?
Vous avez besoin de conseils ?

N° Vert 0 800 40 40 60

APPEL GRATUIT DEPUIS UN POSTE FIXE

international : +33 4 72 46 16 26

ERARD®