D GB F I E NL

Montageanleitung

Wandhalter WM 67

Sicherheitshinweise

Die Montage sollte nur von Fachpersonal vorgenommen werden.
Loewe übernimmt keine Haftung für Schäden, die bei nicht fachgerechter Montage entstehen.
Montieren Sie Ihr Gerät so, dass es z.B. von spielenden Kindern nicht beschädigt werden kann und für diese keine Gefahr darstellt.
Verlegen Sie die Anschlussleitungen so, dass diese keine Stolpergefahren darstellen.
Wandhalter (und geeignete Adapter), sind nur für die Montage an senkrechten Wänden ausgelegt. Sie dürfen nur hierfür verwendet werden.
Greifen Sie, oder weitere Personen, nicht in den Bereich der Halteschienen des an der Wand montierten TV-Gerätes. Es besteht dort Quetschgefahr.
Des weiteren haben die Sicherheitshinweise für unsere TV-Geräte auch hier Gültigkeit.

Wichtiger Hinweis

Vor der Montage des WM 67, wenn vorhanden, 4 Schrauben aus den VESA Punkten entfernen (Skizze 2, Schrauben **g**).
Bevor das TV-Gerät am WM 67 montiert werden kann, muss die, wenn vorhandene Aufstelllösung demontiert werden (Skizze 2, Teil **F**). Befestigungsschrauben **f** mit Schraubendreher (TV: Torx T20, nicht im Lieferumfang enthalten) abschrauben.

Montage

Die Tragfähigkeit der Wand und die Befestigung des Wandhalters liegen in Ihrer Verantwortung.
Auf Grund der vielfältigen Wandbaustoffe und der damit unterschiedlichen Befestigungsarten haben wir kein Befestigungsmaterial beigelegt.
Besorgen Sie sich das für Ihre Wand geeignete Befestigungsmaterial im Fachhandel.
Ziehen Sie gegebenenfalls einen Bausachkundigen zu Rate.

Vergewissern Sie sich, dass im Bereich der Bohrungen keine Leitungen / Rohre liegen.

Beachten Sie die Skizzen 1 bis 5.
Skizze 1 : Lieferumfang
Skizze 2 ... : TV-Gerät vorbereiten
Skizze 3 ... : WM 67 am TV montieren
Skizze 4/5... : Montage an der Wand

Die Angaben in der Skizze 4, zur Befestigung des Wandhalters stützen sich als Beispiel auf eine gemauerte Wand.
Den Wandhalter befestigen Sie, wie dargestellt mit allen 4 möglichen Befestigungsstellen.

TV-Gerät vorbereiten

Vor dem Arbeiten am TV-Gerät ist der Netzstecker aus der Steckdose zu ziehen.
Legen Sie auf die Ablagefläche, wo Sie das TV Gerät zur Demontage / Montage ablegen ein Vlies oder eine weiche Decke. Sie schützen damit das TV-Gerät vor etwaigen Beschädigungen.

Gerätefuß, wenn vorhanden entfernen.
TV-Gerät mit dem Gerätefuß auf eine Unterlage stellen.
Die 4 Schrauben (f, Skizze 2) lösen und entfernen.
TV-Gerät mit hilfe einer weiteren Person nach oben abheben und auf vorbereiteter Ablagefläche ablegen.

WM 67 am TV montieren

Vor der Montage des WM 67, wenn vorhanden, 4 Schrauben **g** aus den VESA Punkten entfernen.
Nehmen Sie die Teile (Haltebolzen B1, Bolzen B2, Halteschiene C, und Distanzhülsen D). Montieren Sie diese Teile, beachten Sie hierzu die zum TV Gerät (Typ und Größe) dazugehörige Zuordnungstabelle der Bohrungen „Z" bis „U" Skizze 3 (Darstellung, TV Connect 55).
Die Bolzen (B1 und B2) ziehen Sie mit einem Sechskantstiftschlüssel SW 4 (nicht im Lieferumfang) fest. Drehmoment ca. 3 Nm (mittlerer Kraft).
Anschließend setzen Sie die beiden Kappen (E) in die Bolzen B2 ein.

Die Kappen sorgen für eine rutschfeste lage an der Wand.

Stecker am TV-Gerät anschließen

Solange das TV-Gerät noch nicht an der Wand montiert ist, ist der Anschlussbereich an der Rückwand leichter zugänglich.
Die Kabel schließen Sie, soweit möglich an dem dafür vorgesehenen Anschlußbereich der Rückwand an. Ein Kabelanschließen ist natürlich auch nach dem Einhängen an der Wand noch möglich.
Weitere Informationen zum Anschließen finden Sie in der Bedienungsanleitung des TV-Gerätes.
Ein einsetzen der Kabelabdeckung ist nicht mehr möglich

Einhängen und Neigen des TV-Gerätes

Je nach Gerätetype, wiegt Ihr TV-Gerät bis ca. 60 kg.
Nehmen Sie zum Einhängen eine zweite Person zur Hilfe.
Zum Einhängen halten Sie das TV-Gerät möglichst senkrecht (siehe Skizze 4 und 5).
Hängen Sie das TV-Gerät mit den Haltebolzen (B1) in die Aussparungen am Wandhalter (Skizze 5, Pfeile und Teilausschnitt) ein.
Ihr TV-Gerät kann am Wandhalter auf zwei Positionen geneigt werden.
Sie können die Neigung des TV-Gerätes, mit 0° (TV-Gerät hängt senkrecht an der Wand), 2° (TV-Gerät hängt leicht nach vorne geneigt an der Wand), wählen.

Zur Neigungsänderung das TV-Gerät, zunächst an einer Seite, leicht anheben und oben nach vorne bzw. nach hinten drücken.

Die Rastung, und somit die Neigung, können Sie entsprechend Ihrem Wunsch wählen.

Zugang für CI Slot und Anschlüsse erleichtern

Beachten Sie hierzu Abb. 5.
Heben Sie die eine Seite des TV-Gerätes (wo sich der CI-Slot nicht befindet) etwas an und drücken diese gleichzeitig nach hinten.
Die andere Seite des TV-Gerätes (mit dem CI-Slot) heben Sie auch etwas an und ziehen gleichzeitig nach vorne.
Die Geräteseite mit dem CI Slot ist somit weiter von der Wand entfernt.
Neigen Sie das TV-Gerät, wie in Abb. 4 dargestellt unten etwas von der Wand weg. Die Anschlußbereiche werden so leicht zugänglich.

Des weiteren kann die seitliche Abdeckung am TV-Gerät auch ganz abgenommen werden.
Hierzu öffnen Sie die Abdeckung ein wenig und ziehen mit geringer Kraft an der geöffneten Abdeckung an.
Die Abdeckung rastet aus der Halterung und der Steckerbereich ist frei.
Zum Einsetzen der Abdeckung drücken Sie diese in die Rastungen einfach wieder zurück.

Bei der Ausführung der beschriebenen Neigebewegungen des TV-Gerätes am Wandhalter, könnte fälschlicherweise der Eindruck entstehen, dass das TV-Gerät dabei von der Wand fallen könnte. Dies ist unbegründet.
Das TV-Gerät kann nur vom Wandhalter abgenommen werden, wenn Sie das TV-Gerät an beiden Seiten gleichzeitig anheben und dabei nach rechts oben ziehen/ schieben oder drücken.

Benötigtes Werkzeug

Torx T20,
Sechskantsiftschlüssel SW 4

Hinweis:
Teilweise ist benötigtes Spezial-Werkzeug im Lieferumfang beigefügt. Ggf. wird weiteres Standard-Werkzeug (nicht im Lieferumfang) benötigt.

WM 67 ist für nachfolgend genannte TV-Geräte verwendbar

Connect 55	54443 xxx
Connect 48	54444 xxx
Connect 40	54445 xxx
Art 55	54459 xxx
Art 48	54458 xxx
Art 40	54457 xxx

D GB F I E NL

Istruzioni di montaggio

Supporto a parete WM 67

Indicazioni di sicurezza

Il montaggio deve essere eseguito esclusivamente da personale esperto.
Loewe declina qualsiasi responsabilità relativa a danni provocati da errori di montaggio.
Installare il proprio apparecchio in modo tale che non possa essere danneggiato, ad es. da bambini che giocano, e che non possa quindi costituire un pericolo.
Posare i cavi in modo tale che non siano d'intralcio al passaggio.
I supporti a parete (e l'adattatore coordinato) sono strutturati unicamente per il montaggio su pareti verticali Possono essere utilizzati esclusivamente per questo scopo.
Non intervenire o consentire a terzi di intervenire in prossimità delle guide di sostegno dell'apparecchio TV fissato alla parete. Pericolo di schiacciamento.
Anche in questo caso valgono le norme di sicurezza relative ai nostri apparecchi TV.

Nota importante

Prima di procedere al montaggio del WM 67, estrarre le 4 viti dai punti VESA (figura 2, viti g).
Prima di poter montare l'apparecchio TV sul WM 67 è necessario smontare la soluzione di supporto presente (figura 2, parte **F**). Svitare le viti di fissaggio **f** con il cacciavite (TV : Torx T20, non in dotazione).

Montaggio

Spetta all'utilizzatore finale determinare la capacità portante della superficie e fissare il supporto a parete.
Il materiale delle pareti e di conseguenza i tipi di fissaggio possono variare notevolmente, nella fornitura non è stato pertanto incluso alcun tipo di materiale di fissaggio.
Procurarsi il materiale di fissaggio adatto alla propria parete presso un rivenditore specializzato.
Eventualmente richiedere la consulenza di un esperto in materia.

Accertarsi che in prossimità dei fori non passino cavi / tubi.

Osservare le figure da 1 a 5.
Figura 1 : Dotazione
Figura 2. ... : Preparazione dell'apparecchio TV
Figura 3. ... : Montaggio del WM 67 all'apparecchio TV
Figura 4/ 5 : Montaggio a parete

Le indicazioni nella figura 4 per il fissaggio del supporto da parete fanno riferimento ad una parete in muratura.
Fissare il supporto a parete come illustrato con i 4 punti di fissaggio possibili.

Preparazione dell'apparecchio TV

Prima di maneggiare l'apparecchio TV, staccare il connettore di rete dalla presa.
Predisporre un panno soffice o una coperta sulla superficie di appoggio dove si intende eseguire il montaggio/lo smontaggio dell'apparecchio TV. In questo modo si protegge l'apparecchio da eventuali danneggiamenti.

Allentare 4 viti (f, disegno 2) e, se previsto, togliere il piede dall'apparecchio TV.

Montaggio del WM 67 sull'apparecchio TV

Prima di procedere al montaggio del WM 67, estrarre le 4 viti **(g)** dai punti VESA.
Prendere i particolari (perni di fissaggio B1, perni B2, guide di sostegno C e i distanziatori D). Montarli seguendo la figura corrispondente (per modello e dimensioni) corrispondente tabella di mappatura della "Z" buchi a "U" figura 3 (Rappresentanza, TV Connect 55).
Serrare i perni (B1 e B2) con una chiave esagonale SW 4 (non in dotazione). Coppia di circa 3 Nm (forza intermedia).
Al termine applicare le due protezioni (E) nei perni B2. Le protezioni proteggono dal pericolo di scivolamento dalla parete.

Collegare la spina all'apparecchio TV

Fin tanto che l'apparecchio TV non è montato sulla parete, la zona di collegamento sul pannello posteriore rimane più facilmente accessibile.
Avvicinare il più possibile i cavi all'apposita zona di collegamento sul pannello posteriore. Il cavo si può naturalmente collegare anche dopo aver sospeso l'apparecchio alla parete.
Ulteriori informazioni per il collegamento sono riportate nel manuale d'istruzioni dell'apparecchio TV.
A questo punto non sarà più possibile applicare la copertura dei cavi.

Come appendere e inclinare l'apparecchio TV

Secondo il tipo, l'apparecchio TV può arrivare a pesare ca. 60 kg.
Per appendere l'apparecchio TV farsi aiutare da un'altra persona.
Per appenderlo, tenere l'apparecchio TV il più possibile in posizione verticale (vedere le figure 4 e 5).
Appendere l'apparecchio TV con i perni di fissaggio (B1) nei fori del supporto da parete (figura 5, frecce e sezione).
L'apparecchio TV può essere inclinato in due posizioni.
È possibile scegliere tra due gradi diversi di inclinazione dell'apparecchio TV: 0° (apparecchio perpendicolare alla parete) e 2° (apparecchio leggermente inclinato in avanti).

Per modificare l'inclinazione dell'apparecchio TV, sollevare leggermente prima su un lato
lo schermo e poi spingerlo in avanti e/o indietro.

L'inclinazione è regolata da un inserimento a scatto che può essere scelto a piacere.

Come facilitare l'accesso allo slot CI e ai collegamenti

In questo caso, attenersi alla fig. 4/ 5 Sollevare leggermente un lato dell'apparecchio TV (dove non si trova lo slot CI) spingendolo contemporaneamente all'indietro.
Sollevare leggermente l'altro lato dell'apparecchio TV (con lo slot CI) dell'apparecchio TV e allo stesso tempo tirarlo in avanti.
In questo modo il lato dell'apparecchio con lo slot CI verrà allontanato dalla parete.
Inclinare l'apparecchio TV come rappresentato in fig. 4, distanziandolo leggermente dalla parete, rendendo in questo modo le zone di contatto facilmente accessibili.

È possibile togliere anche la copertura laterale dell'apparecchio TV. Per farlo, aprire leggermente la copertura e tirare senza esercitare una forza eccessiva sul pannello.
La copertura si sgancia dal supporto e la zona di connessione risulta libera.
Per applicare il coperchio, limitarsi a spingerlo di nuovo nei rispettivi punti di inserimento.

Inclinando l'apparecchio TV in corrispondenza del supporto da parete si potrebbe avere erroneamente l'impressione che l'apparecchio possa cadere. Questa impressione è infondata. L'apparecchio TV si potrà staccare dalla parete soltanto sollevando l'apparecchio da entrambi i lati e tirando/ spingendo contemporaneamente verso destra.

Attrezzo necessario

Chiave Torx T20,
Chiave esagonale SW 4

Nota:
Talvolta l'attrezzo speciale necessario è compreso nella dotazione.
Potrebbe essere necessario un ulteriore attrezzo standard (non compreso nella dotazione).

WM 67 può essere utilizzato per gli apparecchi TV indicati di seguito, tabella

Connect 55	54443 xxx
Connect 48	54444 xxx
Connect 40	54445 xxx
Art 55	54459 xxx
Art 48	54458 xxx
Art 40	54457 xxx

36388000 LOEWE. 07 - 2014

1

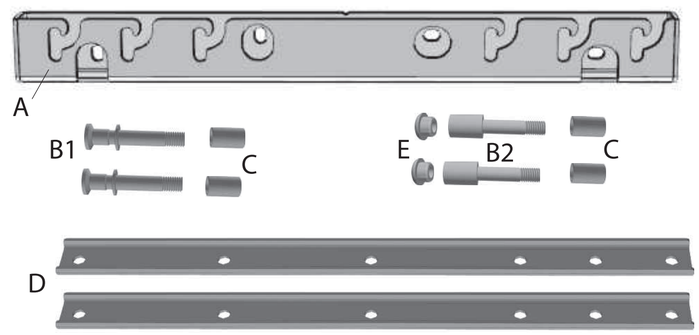

2
TV,
Art / Connect

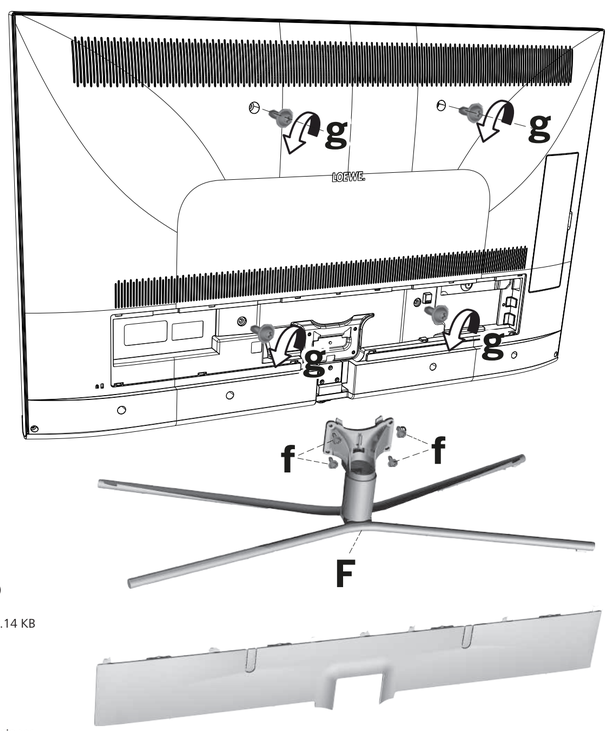

WM 67, (Art. 72115xxx)

Loewe Technologies GmbH, 07.14 KB

Änderungen vorbehalten.
Con riserva di modifiche.
Wijzigingen voorbehouden.
Subject to modifications
Modifications reservée.
Reservado el drecho a modificaciones.

3
TV,
Art / Connect

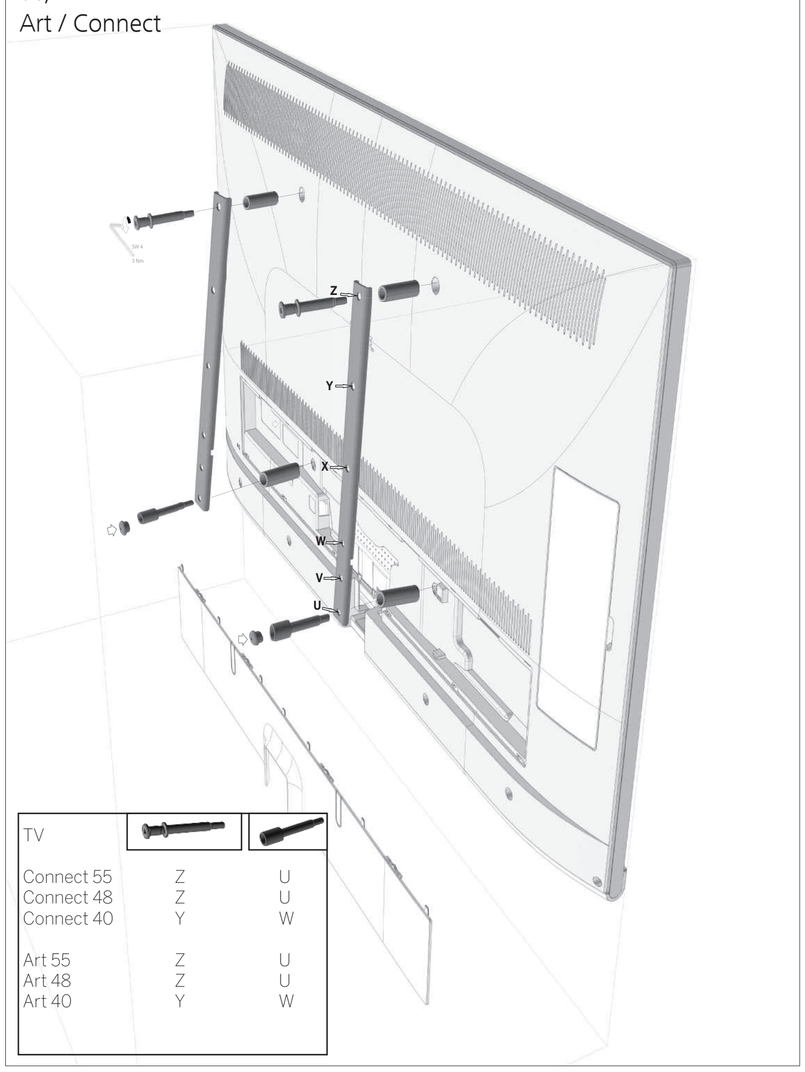

TV		
Connect 55	Z	U
Connect 48	Z	U
Connect 40	Y	W
Art 55	Z	U
Art 48	Z	U
Art 40	Y	W

4

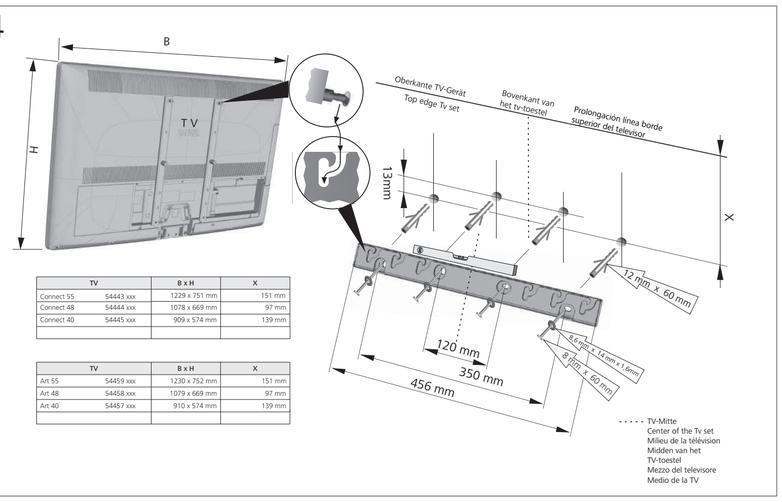

TV		B x H	X
Connect 55	54443 xxx	1229 x 751 mm	151 mm
Connect 48	54444 xxx	1078 x 669 mm	97 mm
Connect 40	54445 xxx	909 x 574 mm	139 mm

TV		B x H	X
Art 55	54459 xxx	1230 x 752 mm	151 mm
Art 48	54458 xxx	1079 x 669 mm	97 mm
Art 40	54457 xxx	910 x 574 mm	139 mm

5

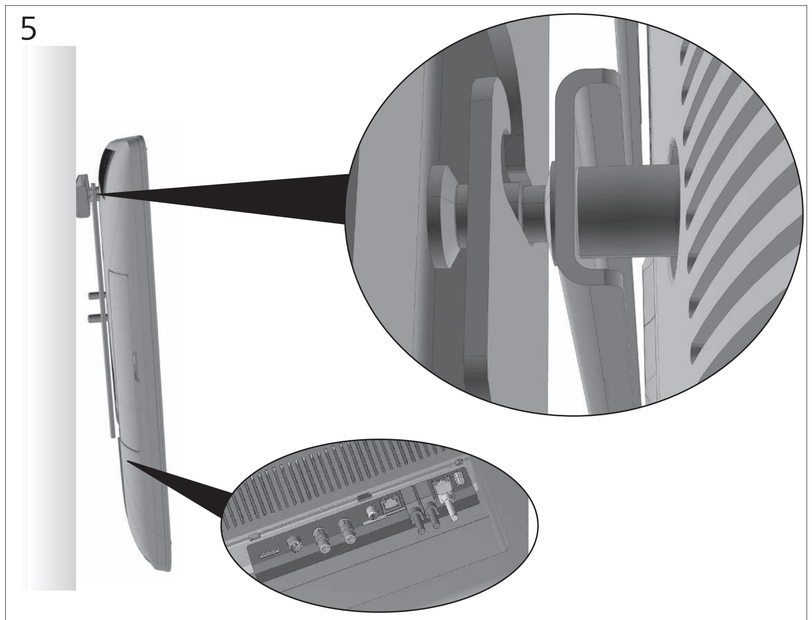

D GB F I E **NL**

Montage-instructies

Wandhouder WM 67

Veiligheidsvoorschriften

De montage mag uitsluitend worden uitgevoerd door vaklieden.
Loewe kan niet aansprakelijk worden gesteld voor schade die voortvloeit uit een ondeskundige montage.
Installeer uw toestel zo dat het bijv. niet kan worden beschadigd door spelende kinderen en geen gevaar inhoudt voor kinderen.
Leg de aansluitingskabels zo dat niemand er over kan struikelen.
Wandhouders (en passende adapters) zijn uitsluitend bestemd voor montage aan loodrechte wanden. Ze mogen alleen daarvoor worden gebruikt.
U of een andere persoon mag niet in het bereik van de klemlijsten van het tegen de wand te bevestigen tv-toestel grijpen. Er bestaat daar gevaar voor kneuzingen.
Verder gelden hier ook de veiligheidsvoorschriften voor onze tv-toestellen.

Belangrijke opmerking

Vóór de montage van de WM 67, indien aanwezig, 4 schroeven uit de VESA-punten verwijderen (tekening 2, schroeven g).
Voordat het tv-toestel op de WM 67 kan worden gemonteerd, moet een eventuele aanwezige opsteloplossing gedemonteerd worden (tekening 2, Teil **F**). Bevestigingsschroeven **f** met schroevendraaier (TV : Torx T20, niet bijgeleverd) afschroeven.

Montage

U draagt zelf de volledige verantwoordelijkheid voor het draagvermogen van de wand en voor de bevestiging van de wandhouder.
Op grond van de grote verscheidenheid in bouwmaterialen en de daarbij behorende bevestigingsmethoden hebben wij geen bevestigingsmateriaal bijgeleverd.
Koop het passende bevestigingsmateriaal voor uw wand in een gespecialiseerde winkel.
Doe eventueel een beroep op een bouwexpert.

Vergewis u ervan dat er ter hoogte van de boringen geen leidingen / buizen lopen.

Kijk naar de figuren 1 tot 5.
Figuur 1 : Inhoud van de levering
Figuur 2. ... : Tv-toestel voorbereiden
Figuur 3. ... : WM 67 op de tv monteren
Figuur 4 / 5 : montage aan de wand

De informatie in tekening 4, voor het bevestigen van de wandhouder, verwijst naar het voorbeeld van een gemetselde wand.
Bevestig de wandhouder zoals getoond op de 4 mogelijke bevestigingspunten.

Tv-toestel voorbereiden

Alvorens aan het tv-toestel te werken, moet de stekker uit het stopcontact worden getrokken.
Bedek het oppervlak waar u het tv-toestel voor de demontage / montage op gaat leggen met een vlies of een deken. Op die manier beschermt u het tv-toestel tegen eventuele beschadigingen.

Draai de 4 schroeven (f, tekening 2) los en verwijder de eventuele voet van het tv-toestel.

WM 67 op de tv monteren

Vóór de montage van de WM 67, indien aanwezig, 4 schroeven **g** uit de VESA-punten verwijderen.
Neem de onderdelen (bevestigingsbout B1, bout B2, bevestigingsrail C en afstandsbus D). Monteer die onderdelen zoals getoond op de bij het tv-toestel (type en afmetingen) bijbehorende mapping tabel van de gaten "Z" naar "U" tekening 3 (vertegenwoordiging, TV Connect 55).
Draai de bouten (B1 en B2) aan met een inbussleutel SW 4 (niet bijgeleverd). Aanhaalmoment ca. 3 Nm (met gemiddelde kracht).
Vervolgens brengt u de beide kappen (E) aan in de bouten B2. De kappen zorgen ervoor dat het toestel niet kan schuiven over de wand.

Sluit de stekkers aan op het tv-toestel

Zolang het tv-toestel nog niet tegen de wand gemonteerd is, is de aansluitzone op de achterwand gemakkelijker bereikbaar.
De kabels sluit u, voor zover mogelijk, aan op de daartoe voorziene aansluitzone op de achterwand. Het aansluiten van de kabels is natuurlijk ook mogelijk na het ophangen aan de wand.
Meer informatie over het aansluiten vindt u in de handleiding van het tv-toestel
Het aanbrengen van de kabelafdekking is niet meer mogelijk

Inhangen en kantelen van het tv-toestel

Naargelang van het type weegt uw tv-toestel maximaal ca. 60 kg.
Roep voor het inhangen de hulp in van een tweede persoon.
Voor het inhangen houdt u het tv-toestel zo verticaal mogelijk (zie tekening 4 en 5).
Hang het tv-toestel met de bevestigingsbouten (B1) in de uitsparingen aan de wandhouder (tekening 5, pijlen en detail).
Eenmaal opgehangen aan de wandhouder kan uw tv-toestel in twee posities worden gekanteld.
U kunt de helling van het tv-toestel regelen op 0° (tv-toestel hangt loodrecht tegen de wand), of op 2° (tv-toestel hangt lichtjes voorover hellend tegen de wand).

Om de hellingshoek van het tv-toestel te veranderen, tilt u het eerst langs één kant lichtjes
op om het vervolgens bovenaan naar voren (naar achteren) te drukken.

U kunt de hellingshoek van het scherm geheel naar wens kiezen.

Bereikbaarheid van CI-slot en aansluitingen vergemakkelijken

Kijk daarvoor naar afb. 4/ 5
Til de ene zijde van het tv-toestel (waar het CI-slot zich niet bevindt) een beetje op en druk het terzelfder tijd naar achter.
De andere kant van het tv-toestel (met het CI-slot) tilt u ook een beetje op en trekt u terzelfder tijd naar voren.
Op die manier is de zijde van het toestel met de CI-slot verder van de muur verwijderd.
Kantel het tv-toestel, zoals getoond in afb. 4, onderaan een beetje van de muur weg. Op die manier worden de aansluitzones gemakkelijk bereikbaar.

Bovendien kan de afdekking op de zijkant van het tv-toestel ook helemaal worden verwijderd.
Daarvoor opent u de afdekking een beetje en trekt u er met geringe kracht aan.
Daardoor zal de afdekking losklikken waardoor de stekkerzone vrijkomt.
Om de afdekking weer aan te brengen, drukt u ze gewoon opnieuw in haar bevestigingen.

Bij het uitvoeren van de beschreven kantelbewegingen van het tv-toestel op de wandhouder kunt u de indruk krijgen dat het tv-toestel daarbij van de muur zou kunnen vallen. Dat is echter een verkeerde indruk.
Het tv-toestel kan alleen van de wandhouder worden afgenomen wanneer u het tv-toestel langs beide kanten gelijktijdig optilt en het daarbij naar rechts boven trekt/ schuift.

Benodigd gereedschap

Torx T20,
Inbussleutel SW 4

Opmerking:
benodigd speciaal gereedschap is ten dele meegeleverd. Mogelijk heeft u nog ander standaardgereedschap nodig (niet meegeleverd).

WM 67 is bruikbaar voor de hieronder vermelde tv-toestellen

Connect 55	54443 xxx
Connect 48	54444 xxx
Connect 40	54445 xxx
Art 55	54459 xxx
Art 48	54458 xxx
Art 40	54457 xxx

D **GB** F I E NL

Installation instructions

Wall holder WM 67

Safety instructions

Installation should only be carried out by specialised personnel.
Loewe will accept no liability for damage caused by incorrect installation.
Install your equipment in such a way that it cannot be damaged by or pose a danger to children at play.
Lay the connecting cables so that no-one can trip over them.
Wall holders (and suitable adapters) are only designed for installation on vertical walls. They may only be used for this purpose.
Never reach or allow anyone else to reach into the area of the holding rails of the TV set mounted on the wall. There is a danger of crushing.
The safety instructions for our TV sets also apply here.

Important note

Before mounting the WM 67, remove 4 screws form the VESA points, if present (Diagram 2, srews g).
If an existing bracket is present, this must be removed before the TV set can be installed onto WM 67 (Diagram 2, Part **F**). Unscrew the fastening screws **f** using a screwdriver (TV : Torx T20, not supplied).

Installation

You are responsible for the wall's load bearing capacity and the fastening of the wall holder.
Because of the different wall materials and different types of fastenings we have not included any fastening material. Please buy suitable fastening materials for your wall from a dealer.
Seek the advice of a building expert if necessary.

Make sure there are no cables / pipes in the area of the drill holes.

See Diagrams 1 to 5.
Diagram 1. : Scope of supply
Diagram 2 ... : Preparing the TV set
Diagram 3 ... : Mounting WM 67 on the TV
Diagram 4 / 5 .. : Mounting on the wall
The data in Diagram 4, for fastening the wall bracket is based on a masonry wall in the example.
Fasten the wall bracket was shown with all 4 possible fastening points.

Preparing the TV set

Pull the mains plug out of the socket before working on the TV set.
Place a fleece or a soft blanket on the base where you put down the TV set for disassembly / assembly. In this way, you can protect the TV set from any damage.

Loosen 4 screws (f, Diagram 2) and remove the base from the TV set, if present.

Mounting WM 67 on the TV

Before mounting the WM 67, remove 4 screws **g** form the VESA points, if present.
Take the parts (retaining bolts B1, bolts B2, holding rail C, and spacers D). Assemble these parts, corresponding the mapping table of the holes "Z" to "U" diagram 3 (Representation, TV Connect 55) associated with the TV set (type and size).
Tighten the bolts (B1 and B2) using an Allen key SW 4 (not supplied). Torque approx. 3 Nm (medium force).
Now place the two caps (E) into the bolts B2. The caps ensure a non-slip location on the wall.

Connecting the plug to the TV set

It is easier to access the connecting area on the back wall of the TV set whilst it is not attached to the wall.
If possible, connect the cable to the designated connecting area on the back wall. However, the cable can still be connected once the TV set is attached to the wall.
Further information on connecting the cables can be found in the TV set's user guide.
It is no longer possible to insert the cable cover

Hanging and tilting the TV set

Your TV set can weigh up to 60 kg, depending on the model.
Enlist a second person for help with the hanging.
Hold the TV set as vertical as possible for hanging (see Diagram 4 and 5).
Hang the TV set with the retaining bolts (B1) into the recesses on the wall bracket (Diagram 5, arrows and partial section).
Your TV set can tilted to two positions at the wall bracket.
You can choose the tilt of the TV set, at 0° (TV set hands vertically on the wall), 2° (TV set hangs on the wall tilted slightly to the front).

To change the tilt of the TV set, first lift slightly at one side, and push to the front or rear.

You can chose the engagement, and hence the tilt, to suit your requirements.

Making access for CI slot and connections easier

For this, see Figure 4 / 5.
Life one side of the TV set (where the CI slot is not located) up slightly and push this to the rear at the same time.
Lift the other side of the TV set (with the CI slot) slightly and pull it forward at the same time.
The side of the set with the CI slot is now removed from the wall.

Tilt the TV set, as shown in Figure 4 slightly downwards away from the wall. This makes the connecting areas easily accessible.

The side cover on the TV set can also be completely removed.
For this, open the cover a little and gently pull on the open cover.
The cover detaches from the holder and gives free access to the plug area.
To replace the cover, simply push it until it latches back into place.

When making the tilting movements described with the TV set on the wall bracket, this could wrongly give the impression that the TV set could fall off the wall. This is unfounded.
The TV set can only be removed from the wall bracket, if you lift the TV up at both sides simultaneously, pulling/sliding or pushing it upwards to the right while doing so.

Tools required

Torx T20,
Allen key SW 4

Note:
If a special tool is needed, this may be included in the kit. You may require further standard tools (these are not supplied).

WM 67 is suitable for use with the following TV sets

Connect 55	54443 xxx
Connect 48	54444 xxx
Connect 40	54445 xxx
Art 55	54459 xxx
Art 48	54458 xxx
Art 40	54457 xxx

D GB **F** I E NL

Instructions de montage

Support mural WM 67

Instructions de sécurité

Le montage doit exclusivement être exécuté par du personnel qualifié.
Loewe décline toute responsabilité pour les dommages consécutifs à un montage qui n'aurait pas été effectué de manière professionnelle.
Montez votre appareil de manière à ce qu'il ne puisse pas être endommagé, par exemple par des enfants en train de jouer, et qu'il ne représente également aucun danger pour ces derniers.
Placez les câbles de raccordement de telle manière qu'ils ne présentent pas le risque de faire trébucher.
Les supports muraux (et les adaptateurs correspondants) sont conçus pour le montage sur murs verticaux. Ils ne doivent être utilisés que pour ceci.
Ne mettez pas votre main, vous ou toute autre personne, dans la zone des rails de fixation du téléviseur monté sur le mur. Vous risquez de vous coincer les doigts.
Par ailleurs, les instructions de sécurité relatives à nos téléviseurs sont également valables ici.

Remarque importante

Avant de procéder au montage du WM 67, retirer le cas échéant les 4 vis des points VESA (schéma 2, vis g).
Avant de pouvoir monter le téléviseur sur WM 67, la solution d'installation existante doit être démontée (schéma 2, pièce **F**). Dévissez les vis de fixation **f** avec un tournevis (TV : Torx T20, non compris dans la livraison).

Montage

Vous êtes responsable de la force portante du mur et de la fixation du support mural.
Nous n'avons joint aucun matériel de fixation en raison de la multitude de matériaux de construction utilisés pour les murs et ainsi, des différents types de fixation correspondants.
Veuillez vous procurer le matériel de fixation approprié à votre mur dans un magasin spécialisé.
Demandez éventuellement conseil à un expert en construction.

Assurez-vous qu'aucun câble / tuyau ne se trouve dans la zone de perçage.

Observez les schémas 1 à 5.
Schéma 1 : Contenu de la livraison
Schéma 2 ... : Préparation du téléviseur
Schéma 3 ... : Montage du WM 67 sur le téléviseur
Schéma 4 / 5 ... : Montage au mur

Les indications dans l'illustration 3, pour fixer le support mural s'appuient, à titre d'exemple, sur une paroi murée.
Vous fixez le support mural, comme cela est représenté, aux quatre points de fixation possibles.
Les données des schémas 4a /4b relatives à la fixation du support mural se basent à titre d'exemple sur un mur maçonné.
Fixez le support mural, comme indiqué, aux 4 points de fixation possibles.

Préparation du téléviseur

Avant d'intervenir sur le téléviseur, vous devez débrancher la fiche réseau de la prise de courant.
Posez un non-tissé ou une couverture molle sur la surface de pose sur laquelle le téléviseur sera démonté puis remonté. Ainsi, vous protégez votre téléviseur d'éventuels dommages.

Dévissez 4 vis (f, schémas 2) et enlevez, le cas échéant, le pied du téléviseur.

Montage du WM 67 sur le téléviseur

Avant de procéder au montage du WM 67, retirer le cas échéant les 4 vis **g** des points VESA.
Prenez les pièces (boulons de fixation B1, boulons B2, douilles d'écartement C, et rails de fixation D). Montez les pièces en respectant correspondant table de mappage de la trous „Z" à „U" schéma 3 (représentation, TV Connect 55) correspondants au téléviseur (type et taille).
Serrez les boulons (B1 et B2) avec une clé mâle hexagonale coudée SW 4 (non comprise dans la livraison). Couple de 3 Nm environ (force moyenne).
Pour terminer, placez les deux capuchons (E) dans les boulons B2.

Ces capuchons garantissent une position stable au mur.

Raccordez la prise au téléviseur

Tant que le téléviseur n'est pas monté sur le mur, la zone des branchements du panneau arrière est facilement accessible.
Branchez les câbles, dans la mesure du possible, dans les branchements prévus à cet effet sur le panneau arrière. Bien entendu, il est toujours possible de brancher un câble une fois le téléviseur accroché au mur.
Vous trouverez plus d'informations sur le branchement dans le mode d'emploi du téléviseur
À ce stade, il n'est plus possible de poser le couvercle de câbles

Suspension et inclinaison du téléviseur

Selon le type de modèle, votre téléviseur pèse jusqu'à environ 60kg.
Pour le suspendre, demandez l'aide d'une deuxième personne.
Pour suspendre le téléviseur, inclinez le téléviseur le plus verticalement possible (voir schémas 4 et 5).
Accrochez le téléviseur avec les boulons de fixation (B1) dans les encoches sur le support mural (schéma 5, flèches et découpe).
Votre téléviseur, lorsqu'il se trouve sur le support mural, peut être incliné dans deux positions.
Vous pouvez choisir l'inclinaison du téléviseur : 0° (le téléviseur est accroché perpendiculairement au mur), 2° (le téléviseur penche légèrement vers l'avant par rapport au mur).

Pour modifier l'inclinaison du téléviseur, soulevez-le d'abord légèrement sur un côté
et appuyez sur le haut de l'appareil vers l'avant ou vers l'arrière.

L'enclenchement, et donc l'inclinaison, peuvent être choisis selon vos désirs.

Faciliter l'accès de la fiche CI et des raccordements

Observez pour cela l'ill. 4 / 5.
Soulevez légèrement un côté du téléviseur (celui sans la fiche CI) en appuyant simultanément vers l'arrière.
Soulevez légèrement également l'autre côté du téléviseur (celui avec la fiche CI) en appuyant simultanément vers l'avant.
Le côté de l'appareil, avec la fiche CI, est ainsi davantage détaché du mur.
Inclinez légèrement la partie inférieure du téléviseur comme indiqué sur l'ill. 4 pour la détacher du mur. La zone des raccordements est ainsi plus facilement accessible.

Maintenant, le couvercle latéral du téléviseur peut aussi être retiré entièrement.
Pour ce faire, ouvrez un peu le couvercle et tirez sans trop forcer sur le couvercle ouvert.
Celui-ci se décroche du support pour libérer la zone des prises.
Pour remettre le couvercle en place, appuyez tout simplement celui-ci à nouveau dans les encoches.

La description de l'exécution des mouvements d'inclinaison du téléviseur sur le support mural pourrait donner la fausse impression que le téléviseur puisse tomber du mur. Ceci n'est cependant aucunement fondé.
Le téléviseur ne peut être retiré du support mural que si vous le soulevez simultanément des deux côtés et que vous le tirez/ poussez en haut vers la droite.

Outils nécessaires

Torx T20,
Clé mâle hexagonale coudée SW 4

Remarque :
dans certains cas, l'outil spécial nécessaire est fourni dans le contenu de livraison. Au besoin, un autre outil standard (non fourni) peut être nécessaire.

WM 67 est conçu pour les téléviseurs ci-après

Connect 55	54443 xxx
Connect 48	54444 xxx
Connect 40	54445 xxx
Art 55	54459 xxx
Art 48	54458 xxx
Art 40	54457 xxx

D GB F I **E** NL

Instrucciones de montaje

Soporte de pared WM 67

Advertencias de seguridad

El montaje debe ser realizado únicamente por personal especializado.
Loewe no se hará responsable de daños derivados de un montaje no realizado por profesionales.
Monte el aparato de manera que no pueda sufrir daños, p. ej., por niños que estén jugando cerca, y que no represente ningún peligro para ellos.
Coloque los cables de conexión de manera que no representen un peligro de tropiezo.
Los soportes de pared (y el adaptador adecuado) han sido diseñados exclusivamente para su montaje en paredes verticales. Sólo deben usarse con esta finalidad.
No toque el área de las guías soporte del televisor montado en la pared, ya que podría pillarse los dedos.
Por lo demás, las advertencias de seguridad de nuestros televisores también tienen validez en este caso.

Nota importante

Antes del montaje del WM 67, retire 4 tornillos de los puntos del adaptador VESA si lo hubiera (esquema 2, tornillos g).
Antes de que pueda montarse el televisor en el WM 67, deberá desmontarse, si la hubiera, la solución de colocación (esquema 2 parte **F**). Desatornille los tornillos de fijación **f** con un destornillador (TV: Torx T20, no incluidos).

Montaje

Usted es responsable de determinar la capacidad de carga de la pared y la fijación del soporte de pared.
Debido a la gran variedad de elementos de construcción de las paredes y a los diferentes tipos de fijación, no hemos adjuntado ningún material de fijación.
Adquiera en un comercio especializado el material de fijación adecuado para su pared.
En caso necesario, déjese asesorar por un especialista de la construcción.

Asegúrese de que no hay ningún cable o tubo en la zona de los orificios.

Observe los esqumeas del 1 al 5.
Esquema 1 : Contenido
Esquema 2 ... : preparar el televisor
Esquema 3 ... : montar WM 67 en el TV
Esquema 4/ 5 ... : montaje en la pared

Las indicaciones de la ilustración 3 para la fijación del soporte de pared se basan en el ejemplo de una pared de mampostería.
Para la fijación del soporte de pared están disponibles 4 posibles puntos de fijación, como se muestra en la ilustración.

Preparación del televisor

Antes de trabajar en el televisor, desenchufe el cable de red.
Utilice un fieltro o una manta mullida como base para colocar el televisor para su desmontaje / montaje. Así protegerá el televisor de posibles daños.

Afloje 4 tornillos (f, esquema 2) y retire el pie del televisor, si lo hubiera.

Montaje del WM 67 en el TV

Antes del montaje del WM 67, retire 4 tornillos **g** de los puntos del adaptador VESA si lo hubiera.
Coja las piezas (pernos de unión B1, pernos B2, guías soporte C y casquillos distanciadores D). Monte estas piezas observando el esquema que corresponda al tipo de televisor (modelo y tamaño) correspondiente tabla de asignación de los orificios "Z" a la "U" esquema 3 (Representación, TV Conectar 55).
Apriete los pernos (B1 y B2) con una llave hexagonal SW 4 (no incluida). Par de apriete aprox. 3 Nm (fuerza media).
A continuación, introduzca los dos tapones (E) en los pernos B2. Gracias a los tapones se consigue un apoyo antideslizante en la pared.

Conexión de enchufes al televisor

Mientras el televisor aún no se ha montado a la pared, la zona de conexión del panel trasero es más accesible.
Debe conectar los cables, si es posible, en la zona de conexión prevista del panel trasero. Por supuesto, también es posible conectar los cables después de la colocación en la pared.
Encontrará más información sobre la conexión del televisor en el manual de instrucciones del televisor.
Ya no es posible colocar la tapa de cables

Cómo colgar e inclinar el televisor

Dependiendo del tipo de televisor, este puede pesar hasta unos 60kg.
Necesita la ayuda de una segunda persona para colgarlo.
Para colgar el televisor, sujete el aparato, a ser posible, en posición vertical (véanse los esquemas 4 y 5).
Cuelgue el televisor con los pernos de unión (B1) en los orificios del soporte de pared (esquema 5, flechas y detalle de las partes).
Su televisor puede inclinarse hacia dos posiciones en el soporte de pared.
Puede seleccionar la inclinación del televisor, con 0° (el televisor queda colgado en la pared en posición vertical), 2° (el televisor queda colgado en la pared con una ligera inclinación hacia adelante).

Para modificar la inclinación del televisor deberá levantarla en primer lugar ligeramente de un lado y empujar por la parte de arriba hacia adelante o hacia atrás.

Puede elegir la posición y, por tanto, la inclinación que desee.

Cómo facilitar el acceso para la ranura CI y las conexiones

Observe también la fig. 4.
Eleve ligeramente el lado del televisor donde no se encuentra la ranura CI y empújelo al mismo tiempo hacia atrás.
Eleve también ligeramente el otro lado del televisor (donde se encuentra la ranura CI) y empújelo al mismo tiempo hacia delante.
El lado del televisor con la ranura CI queda de este modo más alejado de la pared.
Incline el televisor por la parte inferior, como se muestra en la fig. 4, algo alejado de la pared. Las zonas de conexión quedan de este modo más accesibles.

Por otro lado, también puede retirar completamente la cubierta lateral del televisor.
Para ello, abra un poco la tapa y tire suavemente de la tapa abierta.
La tapa se desengancha del soporte y la zona de los conectores queda liberada.
Para insertar la tapa solo tiene que presionarla de nuevo en las ranuras.

Durante la realización de los movimientos de inclinación del televisor en el soporte de pared descritos, podría tener la falsa impresión de que el televisor pudiera caerse de la pared. Pero no es así.
El televisor solo puede descolgarse del soporte de pared si eleva el televisor por ambos lados al mismo tiempo y lo desplaza, tira de él o lo empuja simultáneamente hacia la parte superior derecha.

Herramienta necesaria

Torx T20,
Llave hexagonal SW 4

Indicación:
En parte se incluye en el suministro una herramienta especial. Es posible que se necesite otra herramienta especial (no incluida).

WM 67 se puede utilizar con los televisores que se detallan a continuación

Connect 55	54443 xxx
Connect 48	54444 xxx
Connect 40	54445 xxx
Art 55	54459 xxx
Art 48	54458 xxx
Art 40	54457 xxx