OPTIONAL 2/3 OPTION A & OPTION B 1 x 45º WITH SPS® & SMM®

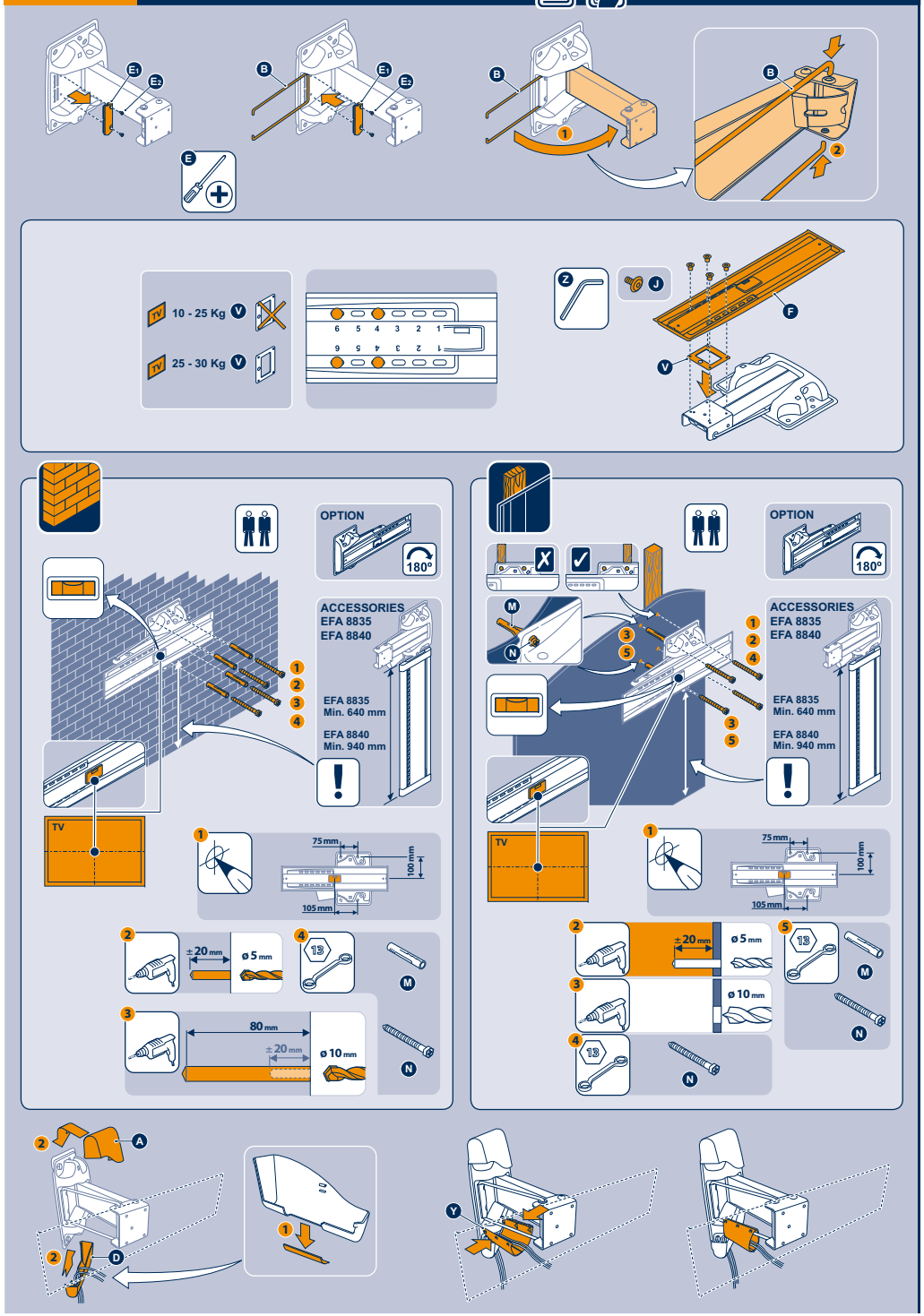

vogel's®

Mounting instructions
Montageanleitung
Consignes d'installation
Montagevoorschrift
Instrucciones de montaje
Istruzioni di montaggio
Manual de montagem
Montageföreskrifter
Instrukcja montażu
Инструкция по сборке и установке
Návod k montáži
Návod na montáž
Szerelési előírás
Montaj kulavuzu
Instrucţiuni de montaj
Вказівки по монтажі
設置の説明書

1 2 3 4 5 MOUNTING INSTRUCTIONS

Visit www.vogels.com for more information

2 x 45º POSITION

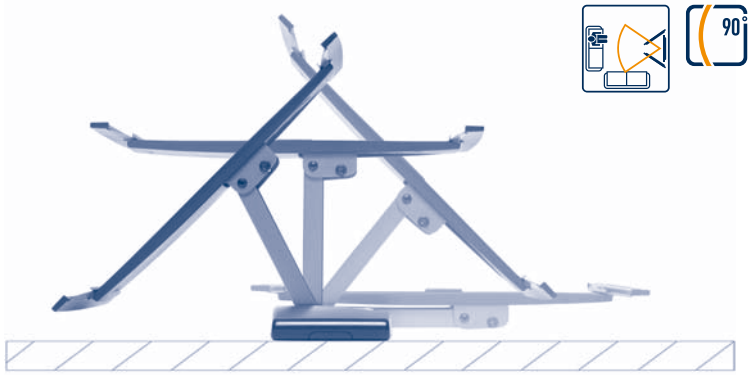

OPTION A

1 x 45º RIGHT
WITH SPS® & SMM®

OPTION B

1 x 45º LEFT
WITH SPS® & SMM®

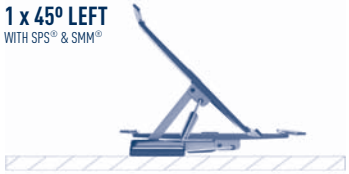

28.11.2008

EFW 8225

Important
Wichtig
Important
Belangrijk
Importante
Importante
Importante
Viktigt
Ważne
Важно
Důležité
Dôležité
Fontos
Önemli
Important
Для монтажу необхідно 2 людини Important
Важливо
重要

2 persons required
Zwei Personen erforderlich
Nécessite deux personnes
2 personen
Se precisan dos personas
E' richiesta la presenza di due persone
Requer duas pessoas
Två personer erfordras
Konieczne dwie osoby
Нужны два человека
Montáž vyžaduje 2 osoby
Montáž vyžaduje 2 osoby
Két személy szükséges
İki kişi gerekli
Este nevoie de două persoane
Для монтажу необхідно 2 людини
Необходими са двама души
二人作業

DESIGNED AND ENGINEERED
IN THE NETHERLANDS
MADE IN THE P.R.C.
VOGEL'S PRODUCTS BV
NL 5628 DB EINDHOVEN
WWW.VOGELS.COM

PARTS INCLUDED

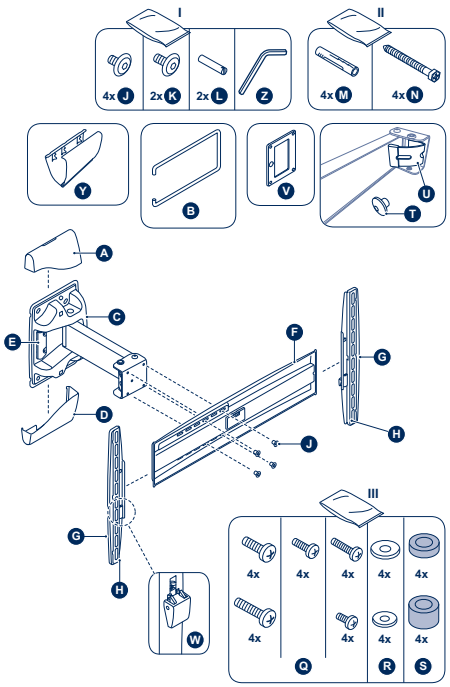

1 1.1

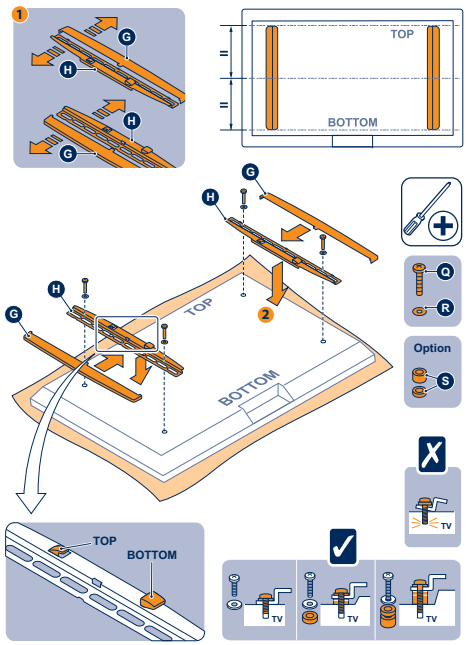

3

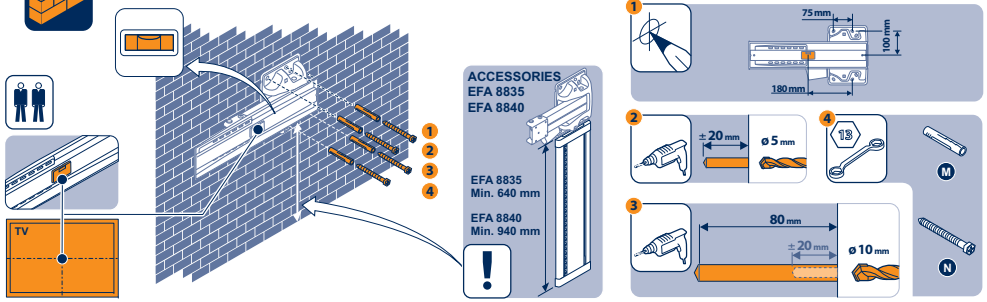

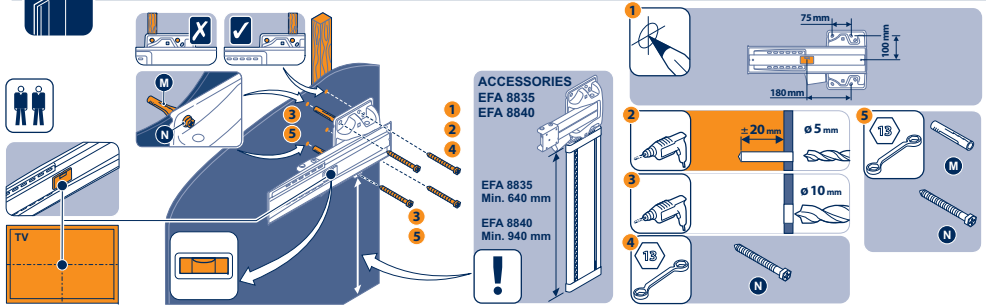

TOOLS REQUIRED NOT INCLUDED

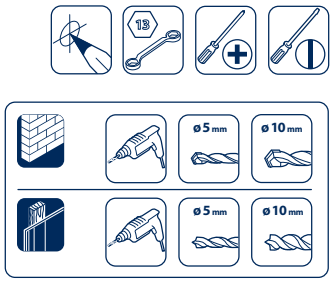

2 2.1

FOR OPTION A & OPTION B
(1 x 45º WITH SPS® & SMM®
GO TO DRAWING OPTIONAL 2/3)

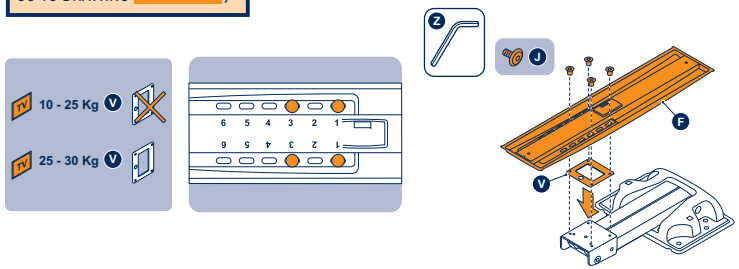

4 4.1

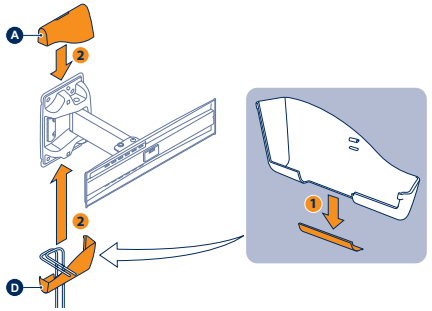

5 5.1

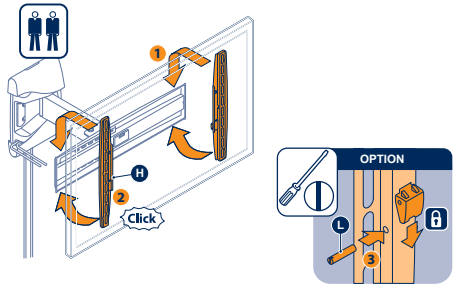

REMOVE TV FROM WALL MOUNT
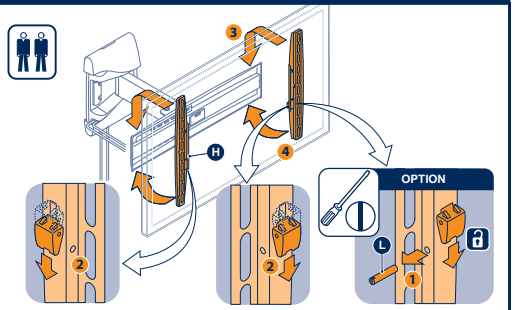
- TV von Wandhalter nehmen
- Retirer le téléviseur du support mural
- TV van muursupport afhalen
- Quite el televisor del sistema de montaje en la pared
- Rimozione della TV dal sistema di fissaggio a parete
- Retire a TV do suporte da parede
- Avlägsna TV:n från väggmonteringen
- Zdejmij telewizor ze ściennego uchwytu
- Снятие телевизора с устройства для настенного крепления
- Sejmuti televizoru z držáku na stěnu
- Zvesenie televizora z držiaka na stenu
- A TV eltávolítása a fali tartóról
- TV'yi duvar dayanağından çıkartın
- Îndepărtați televizorul de pe suportul de perete
- Зняття телевізора з кронштейна на стіні
- Откачване на телевизора от стойката за стена
- テレビをウォール マウントから取り外す